EQUIPEMENT PROFESSIONNEL

SPECIALISTE DE L'ÉQUIPEMENT INDUSTRIEL ET COMMERCIAL

Rampe d'accès 1200 mm

Rampe d'accès pour balance au sol de 1200 x 1200 mm

Les accessoires sont souvent représentés montés sur leur produit de base, pour une meilleure visualisation.
En choisissant cet accessoire, assurez-vous qu'il est bien adapté au produit principal que vous avez sélectionné.

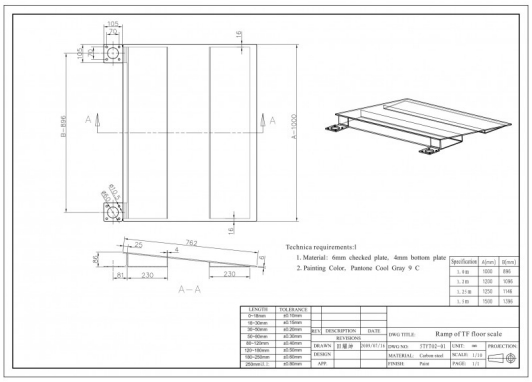

Caractéristiques techniques

Famille	Balance
Catégorie	Accessoires et compléments
Secteur	Industrie
Applications	Contrôle du poids
Réglementation	CE
Garantie *	1 an, retour atelier
Délai d'expédition	7 jours ouvrables

Versions

Le produit et les promotions qui y sont attachées sont modifiables sans préavis. Contactez-nous.

ZI NORD - BAT 9
ALLEE DES EPINETTES
77200 TORCY
01 60 05 98 56